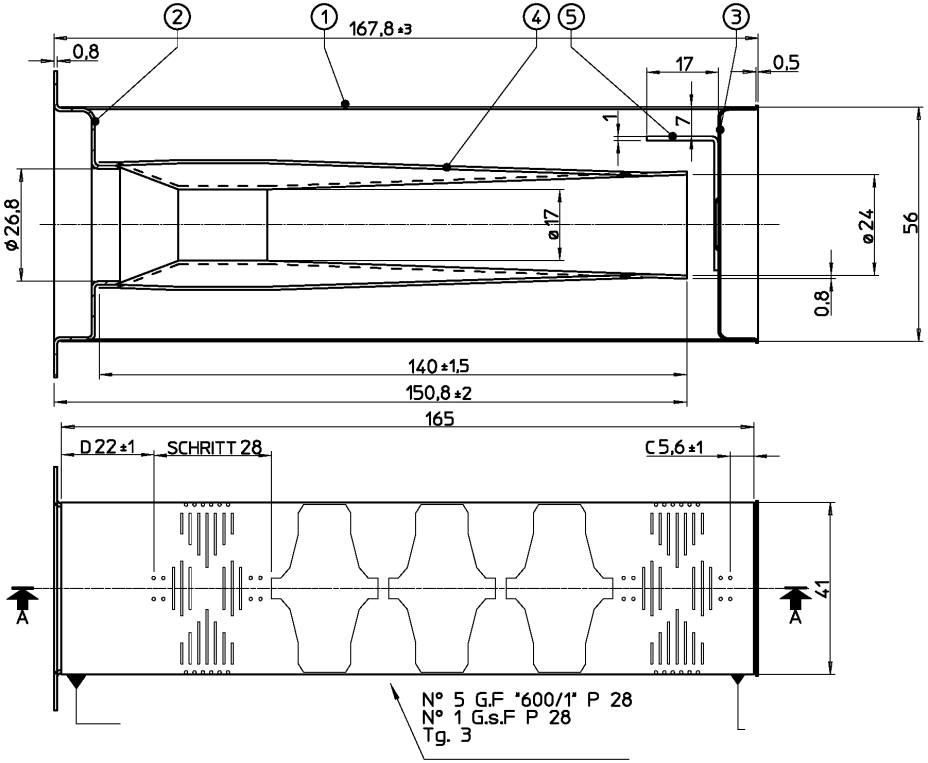
2
1
167,8 ±3
4
5
3
0,8
17
0,5
1
7
ø 26,8
ø 17
ø 24
56
0,8
140 ±1,5
150,8 ±2
165
D 22 ±1
SCHRITT 28
C 5,6 ±1
A
A
41
N° 5 G.F "600/1" P 28
N° 1 G.s.F P 28
Tg. 3

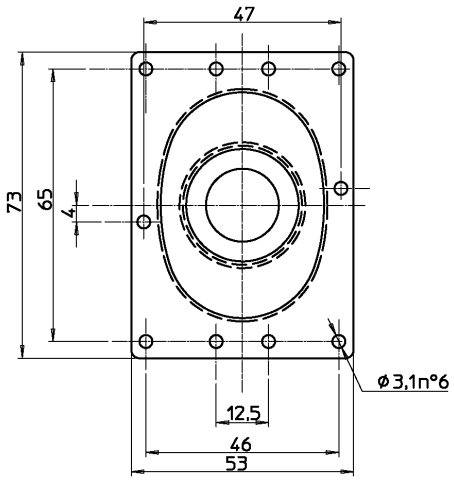
47
73
65
4
12,5
46
53
ø 3,1n°6