DATI TECNICI
TECHNICAL DATA

ETICHETTA
LABEL

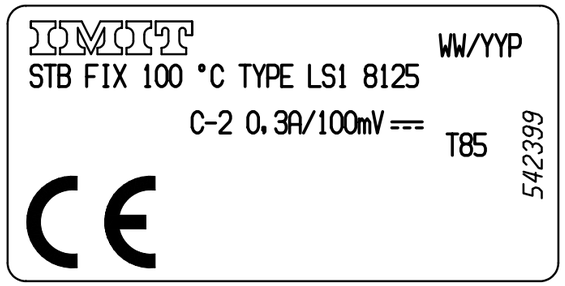

TIPO DI MONTAGGIO MOUNTING METHOD	A PANNELLO PANEL
TEMPERATURA DI INTERVENTO SWITCHING POINT	100^{-9} °C
SICUREZZA POSITIVA FAILE SAFE	SI YES
MAX. TEMPERATURA TESTA MAX. BODY TEMPERATURE	T85
MAX TEMPERATURA BULBO MAX BULB TEMPERATURE	125°C
RAGGIO MIN. CURVATURA CAPILLARE MIN. CAPILLARY BENDING RADIUS	5 mm.
PORTATA CONTATTI CONTACTS RATING	(C-2) 0.3A/100mV ⎓
RESISTENZA DI CONTATTO CONTACTS RESISTANCE	≤8Ω AI FASTONS ≤8Ω AT FASTONS
EFFETTO TEMPERATURA AMBIENTE AMBIENT TEMPERATURE EFFECT	-0.22°C/°C *
FLUIDO CONTROLLATO CONTROLLED MEDIUM	ACQUA, OLIO WATER, OIL
GRADO DI INQUINAMENTO POLLUTION GRADE	2 (EN 60730-1)

SCHEMA ELETTRICO
WIRING DIAGRAM

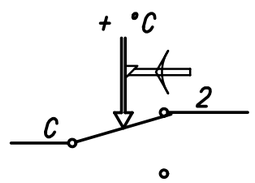

VALORI D'INTERVENTO CON TERMOSTATO A TEMPERATURA DI 20 °C

SWITCHING POINT WITH THERMOSTAT AT TEMPERATURE = 20 °C

REGOLAZIONE DA EFFETTUARSI ESCLUSIVAMENTE A CURA DI INSTALLATORI QUALIFICATI

SETTING TO BE CARRIED OUT BY QUALIFIED INSTALLERS ONLY

(*) VARIAZIONE DEL PUNTO DI INTERVENTO IN RAPPORTO ALLA VARIAZIONE DAL VALORE DI RIFERIMENTO DELLA TEMPERATURA AMBIENTE

(*) CHANGE IN SWITCHING POINT REFERRED TO CHANGE FROM REFERENCE OF AMBIENT TEMPERATURE

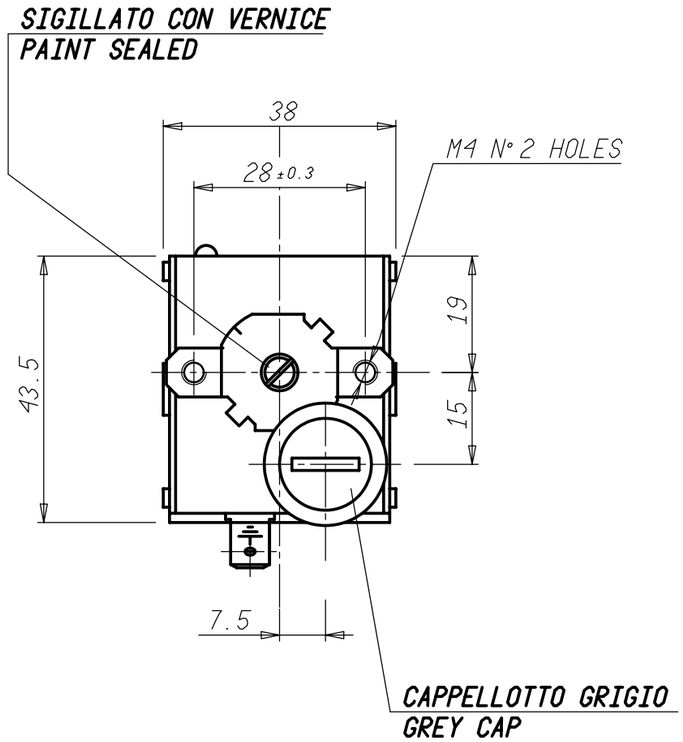

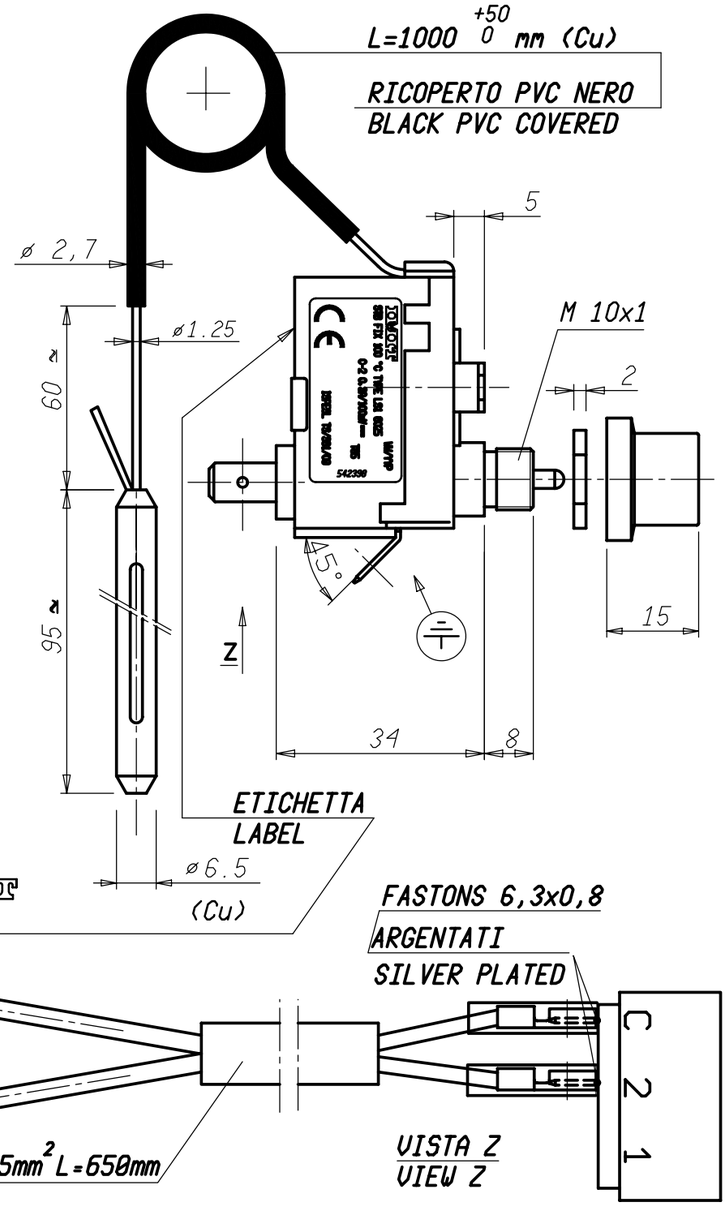

APPLICARE L'ETICHETTA IN MODO CHE IL LOGO IMIT SIA ALL'ANGOLO DI USCITA DEL CAPILLARE

STICK LABEL IN ORDER TO OBTAIN IMIT LOGO AT CAPILLARY EXIT CORNER

CAVETTO ELETTRICO BIPOLARE 2x2,5mm² L=650mm

Peso grezzo / Peso finito / Progetto N°	Quote senza indicazione di tolleranza: precisione gruppo B								Lunghezza lato minore ∢ α°			
GRUPPO	da 0 a < 6	da 6 a < 30	da 30 a < 120	da 120 a < 315	da 315 a < 1000	da 1000 a ≤ 2000	OLTRE 2000		da 0 a < 10	da 10 a < 50	da 50 a ≤ 100	OLTRE 100
A	±0.05	±0.1	±0.15	±0.2	±0.3	±0.5	-		±1°	±30'	±20'	±10'
B	±0.1	±0.2	±0.3	±0.5	±0.8	±1.2	±2					
C	±0.2	±0.5	±0.8	±1.2	±2	±3	±4					

Verificato / Modificato / Data / Mod. num.

Diseg. | Verif. E.RUSSO 06/09/10

Scala 1:1 | Sost. il | del | Disegno/Codice 542399

IMIT Control System Srl

Denominaz.
DISPOSITIVO TERMICO DI INTERRUZIONE LS1 / THERMAL CUT-OUT

A3

Il presente disegno non puo essere riprodotto, copiato o comunicato a terzi senza la nostra autorizzazione, come a termine di legge sui diritti d' autore